ՆԱՏԱՐԱՆԻ ՀԻՄՔ Մ 1:40

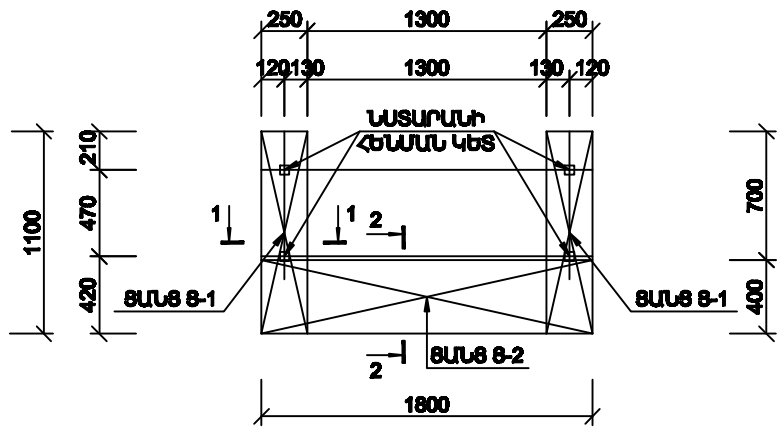

ՑԱՆՑ 8-1 Մ 1:20

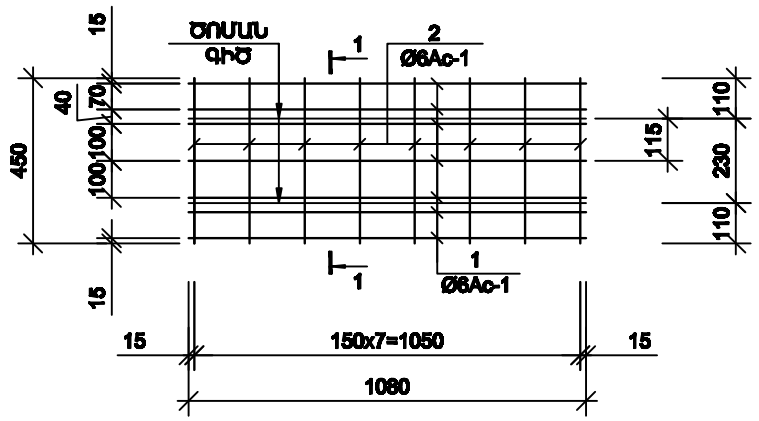

1 - 1

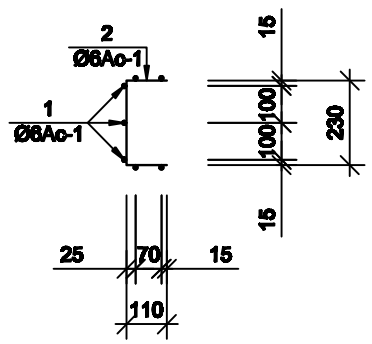

ԿՏՐՎԱԾՔ 1-1 Մ 1:20

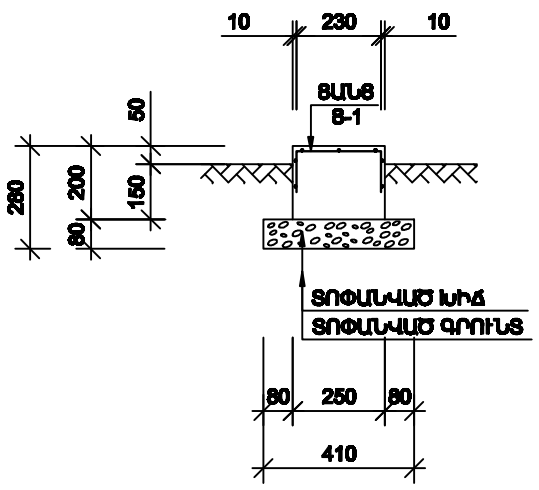

ՑԱՆՑ 8-2 Մ 1:20

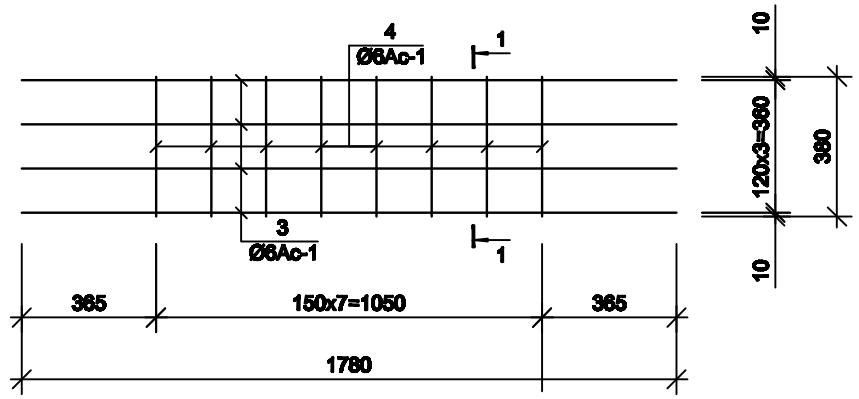

1 - 1

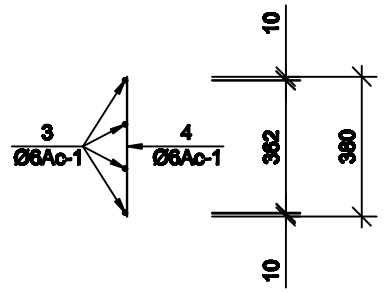

ԿՏՐՎԱԾՔ 2-2 Մ 1:20

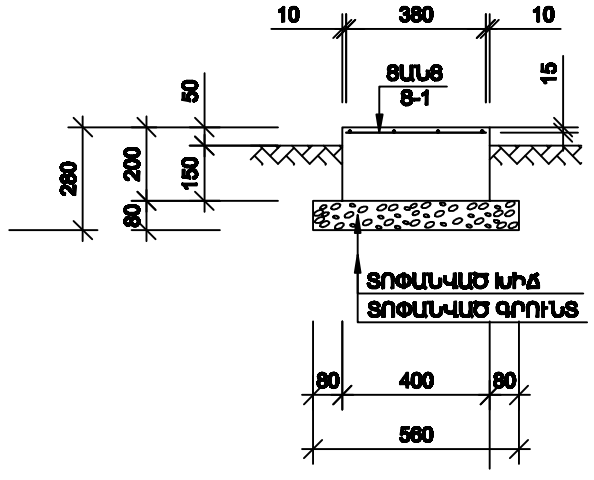

Ե/Բ ԿՈՆՍՏՐՈՒԿՑԻԱՆԵՐԻ ՄԱՍՆԱԳԻՐ ՄԵԿ ԷԼԵՄԵՆՏԻ ՀԱՄԱՐ

ՀՈՂ N	ՆԵՇԱՆԱ-ԿՈՒՄ	ԱՆՎԱՆՈՒՄ			ՔԱՆ. ՀԱՏ	ԵՐԿԱՐ ՄՄ	nxL Մ	ԾԱՆՈԹՈՒ-ԹՅՈՒՆ
		Ե/բ հիմնային հարթակ (1 հատ)						
1	ՑԱՆՑ 8-1 (2 հատ)	Ø6 Ac-1	·	L=1080	7	1080	7.56	1.68
2*		Ø6 Ac-1	·	L=450	8	450	3.60	0.80
3	ՑԱՆՑ 8-2 (1 հատ)	Ø6 Ac-1	·	L=1780	4	1780	7.12	1.58
4		Ø6 Ac-1	·	L=480	8	480	3.84	0.86
		ԲԵՏՈՆ B15 ԴԱՍԻ	·	V=0.22մ³				
		ԽԱԻ ՏՈՓԱՆՎԱԾ ՇԵՐՏ		V=0.20մ³				

ՄԱՆՐԱՄԱՍՆԵՐԻ ԱՄՓՈՓԱԳԻՐ

ՀՈՂ N	ԷՍՔԻԶ ՄՄ
2*	230 110 L=480 110

MIRDAR architectural studio	ՑԱՐԳ-Ն	Կ. ԲԱԲԱՅԱՆՑԱՆ	Երևանի քաղաքի Աջափնյակ վարչական շրջանի Լեմնիգրադյան 8 շենքի բակային տարածքի բարեկարգման նախագիծ "Դատարկի հանում" ԵԹ-ՊՄՄԸՕՐ-12/71-2
	ԿԱՏԱՐՈՂ	Ա. ԿԱՐԱՊԵՏՅԱՆ	
			ԲԱՐԵԿԱՐԳՈՒՄ
	«ՄԻՌՈԱՐ» ՍՊԸ		ՍԵՂՄՈՒԿԱՅԻՆ ՀԱՏԱԿԱՆ (Նատարանի հիմք; Ցանց 8-1, 8-2, Կտրվածքներ 1-1, 2-2; Մասնագիր)

ՓՈՒԼ	ՑԱՐԳ	ՑԱՐԳԵՐ
Ա	8	17

ԱՐՁՈՒԱՐ ի.15422